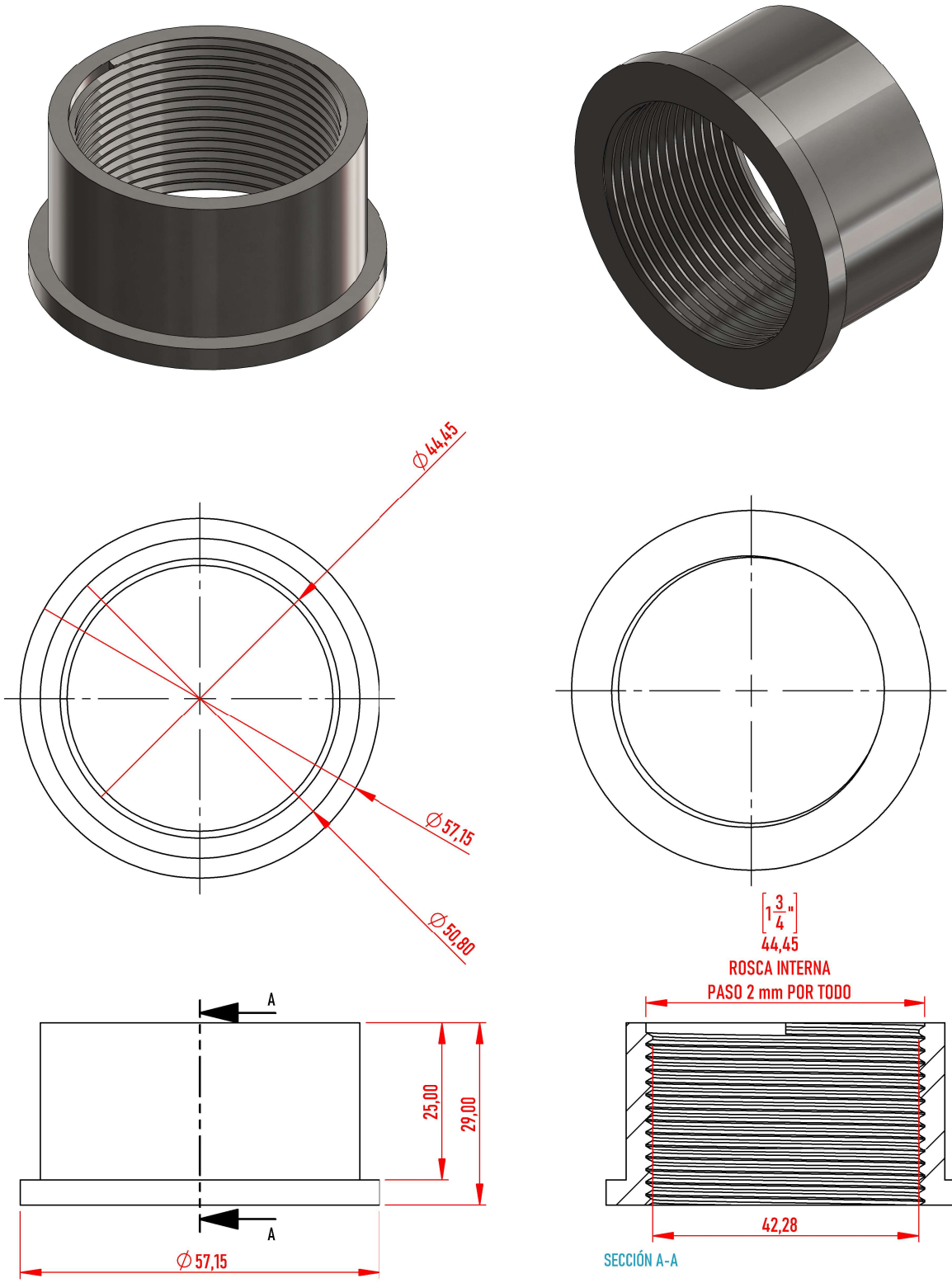

TotalAgro® Soluciones Agrícolas		FECHA:	NOMBRE:	MATERIAL:	ESCALA 1:1
	DIBUJÓ:	24/07/2025 9:25:18	ANDRÉS CUERVO G.	MISCELÁNEO	SI NO SE ESPECIFICA LO CONTRARIO, TODAS LAS UNIDADES ESTÁN EN MILÍMETROS
	REVISÓ:	24/07/2025 9:25:18	MAURICIO SÁNCHEZ	HOJA 1 DE 1	

BASE2 RODAMIENTO FRONTAL CRV3

29/08/2025 10:27:30